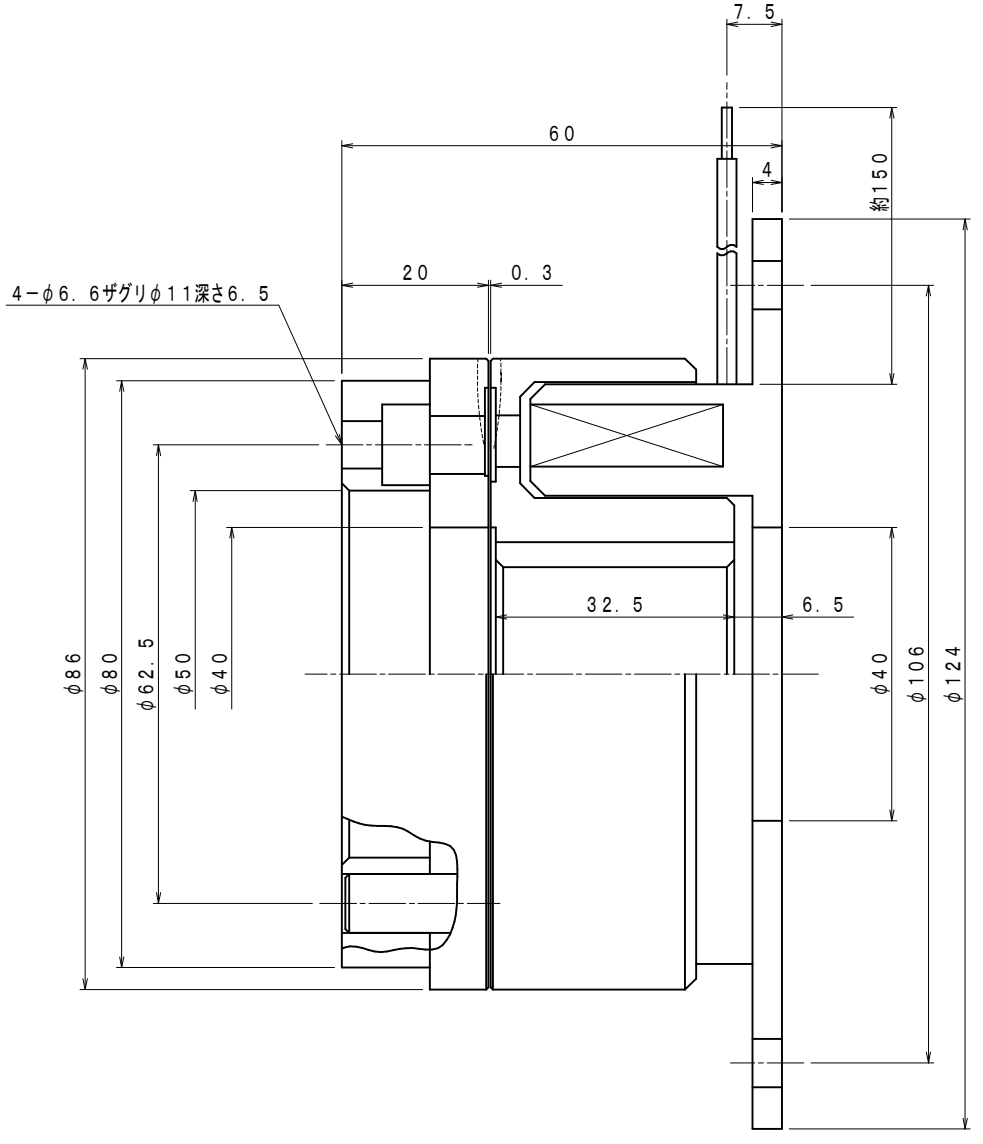
7.5
60
4
約150
20
0.3
4−φ6.6ザグリφ11深さ6.5
φ86
φ80
φ62.5
φ50
φ40
32.5
6.5
φ40
φ106
φ124

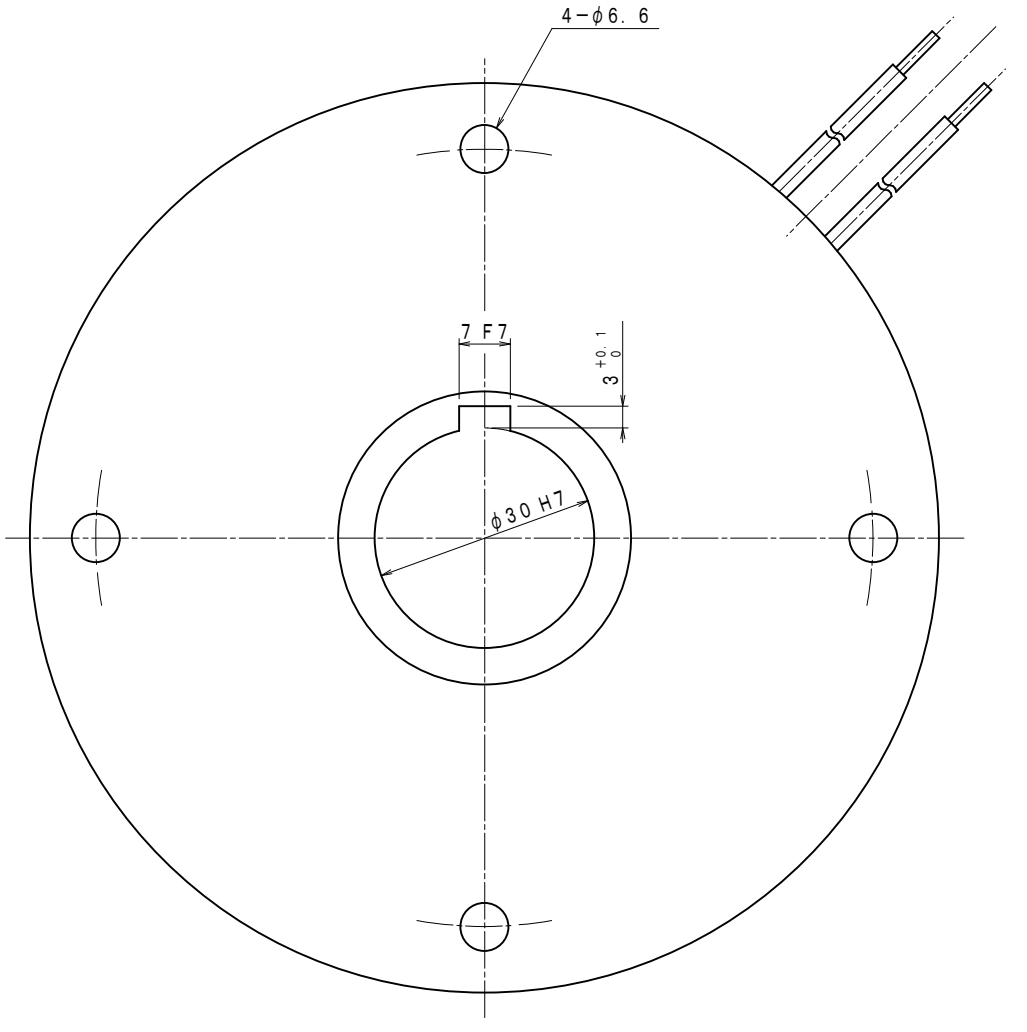
4−φ6.6
7 F7
3 +0.1 0
φ30 H7